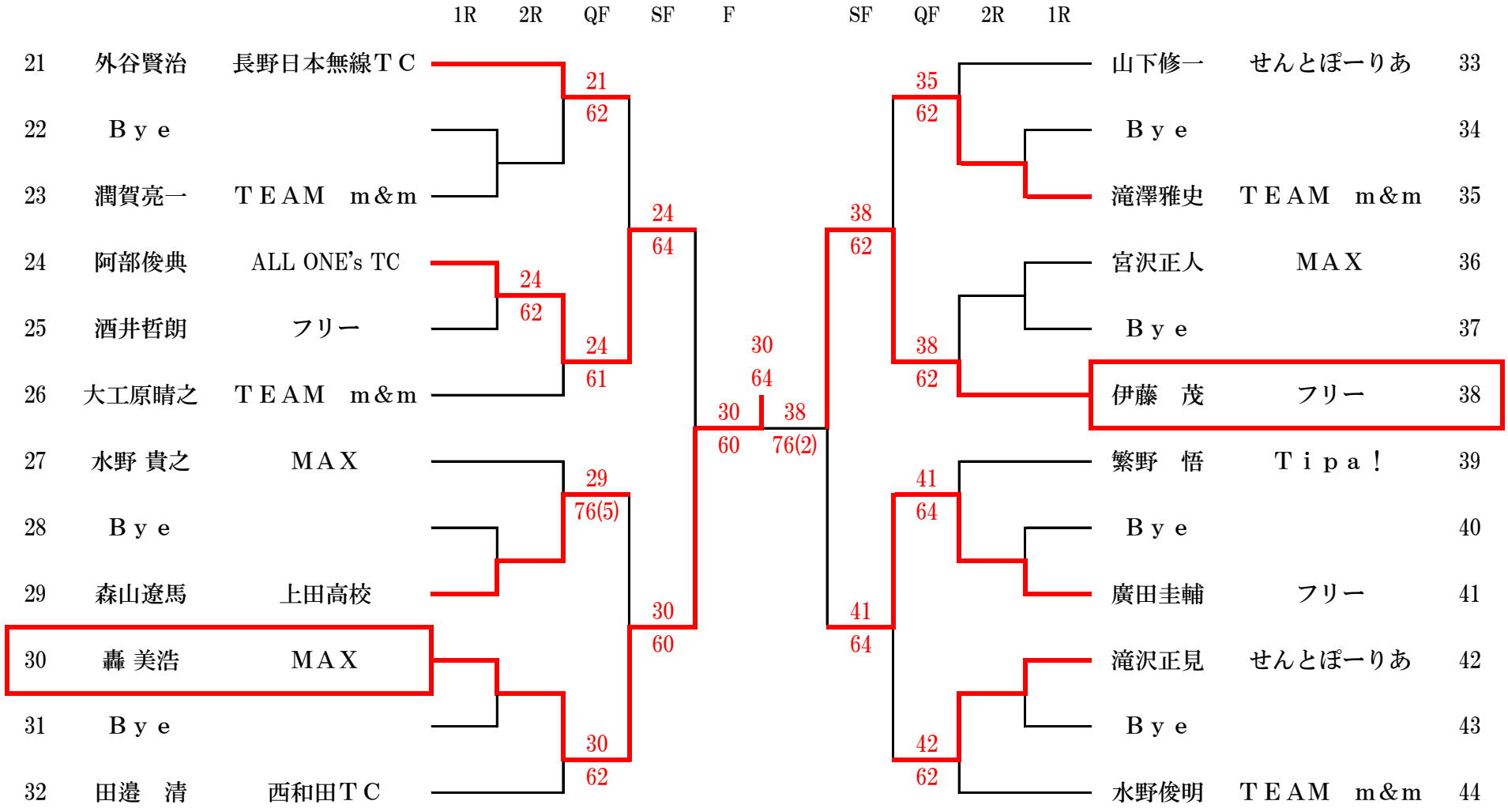長野市ＡＢＣ級テニス大会シングルス
男子Ｂ級